OMEGA

SEAMASTER

DIVER 300 M CO-AXIAL GMT 41 MM

Acciaio su Acciaio

Calibro
2628

2535.80.00

- Scappamento Co-Axial
- Automatico
- Cronometro
- Funzione fuso orario
- Secondo fuso orario
- Vetro zaffiro
- Trattamento antiriflesso
- Fondello in vetro zaffiro
- Corona a vite
- Valvola per la fuoriuscita dell'elio
- Garanzia Internazionale di 3 anni
- Impermeabile fino a una pressione di 30 bar (300 metri/1000 feet)

FUNZIONI OROLOGIO

La corona può assumere 3 posizioni:

1. Posizione normale (al polso): premuta contro la cassa, la corona garantisce l'impermeabilità dell'orologio.

Carica occasionale: se l'orologio non è stato portato per un periodo di tempo pari o superiore a 44 ore, caricarlo con la corona in posizione 1.

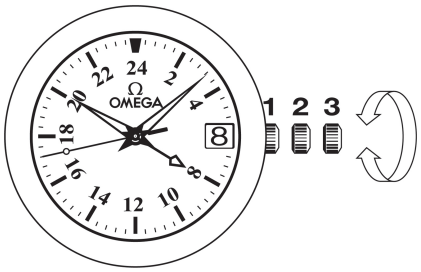

2. Fuso orario e cambio della data: estrarre la corona portandola in posizione 2, poi ruotarla in avanti o all'indietro. La lancetta delle ore scatta di un'ora avanti o indietro. Il cambio della data può essere effettuato spostando la lancetta delle ore in avanti o all'indietro passando la mezzanotte. Riportare la corona in posizione 1.

Sincronizzazione della lancetta delle ore e della lancetta "24 ore"

Estrarre la corona portandola in posizione 2 e ruotarla per far sì che la lancetta delle ore coincida con l'ora indicata dalla lancetta "24 ore" sulla scala 24 ore inserita al centro del quadrante. Attenzione a collocarsi nella parte esatta della giornata!

Dopo aver sincronizzato la lancetta delle ore e la lancetta "24 ore" occorre regolare l'orologio sull'ora locale. Riportare la corona in posizione 1.

3. Regolazione dell'ora: ore - minuti - secondi. Estrarre la corona in posizione 3. La lancetta dei secondi si ferma. Ruotare la corona in avanti o all'indietro. Al segnale orario, sincronizzare la lancetta dei secondi riportando la corona in posizione 1.

SECONDO FUSO ORARIO

La lancetta "24 ore" a punta triangolare permette di leggere rapidamente l'ora della propria località di residenza sulla scala 24 ore.

VALVOLA PER LA FUORIUSCITA DELL'ELIO

Come funziona la valvola a elio? (fig. 2)

La valvola a elio OMEGA è, in posizione normale (fig. 2.1), perfettamente impermeabile grazie al giunto (B), ma non funzionale fin quando resta avvitata.

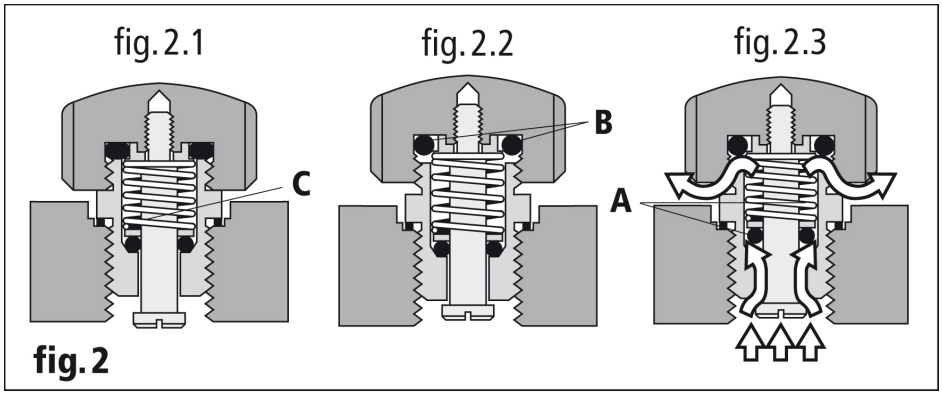

Durante la decompressione occorre svitare la corona della valvola in modo da liberarne il meccanismo (fig. 2.2). A questo punto la valvola è impermeabile dall'esterno verso l'interno. Quando la pressione esterna è inferiore a quella interna la valvola entra in azione spingendo il giunto (A) verso l'esterno, liberando così il gas (fig. 2.3). Quando le due pressioni tornano a equilibrarsi, il giunto (A) riprende il suo posto, spinto dalla molla (C) (fig. 2.2).

Questa operazione si effettua automaticamente più volte durante la fase di decompressione. Al ritorno alla pressione atmosferica, riavvitare la corona della valvola (fig. 2.1).

Nota: anche se la valvola è svitata – raccomandiamo vivamente che la valvola rimanga avvitata quando l'orologio è immerso nell'acqua – l'orologio resta impermeabile fino a 5 bar (50 metri). Solo riavvitando la valvola si garantisce, grazie al giunto (B), un'impermeabilità totale.